32. 电子控制空调 1.5VCT — ETC （2）

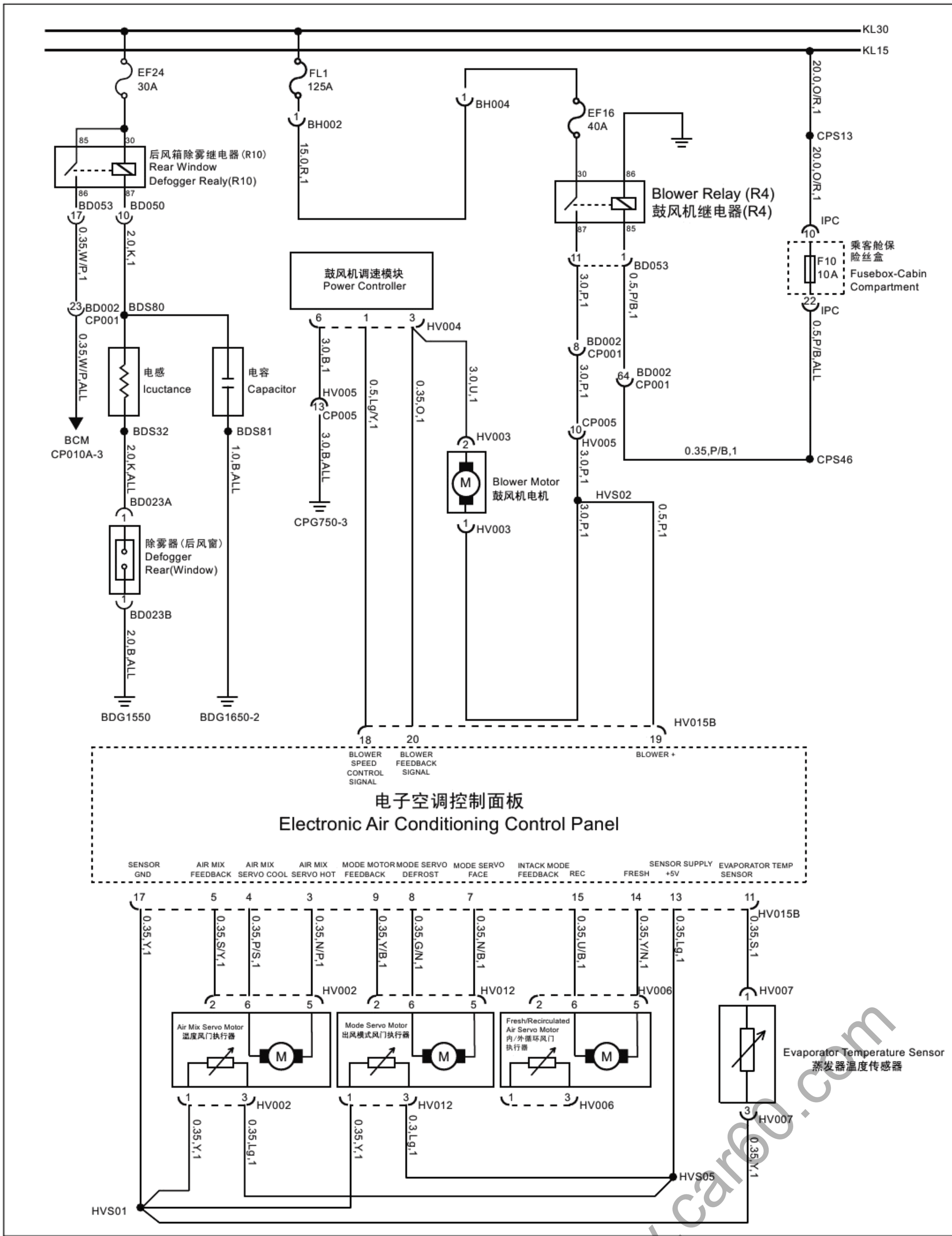

www.car60.com